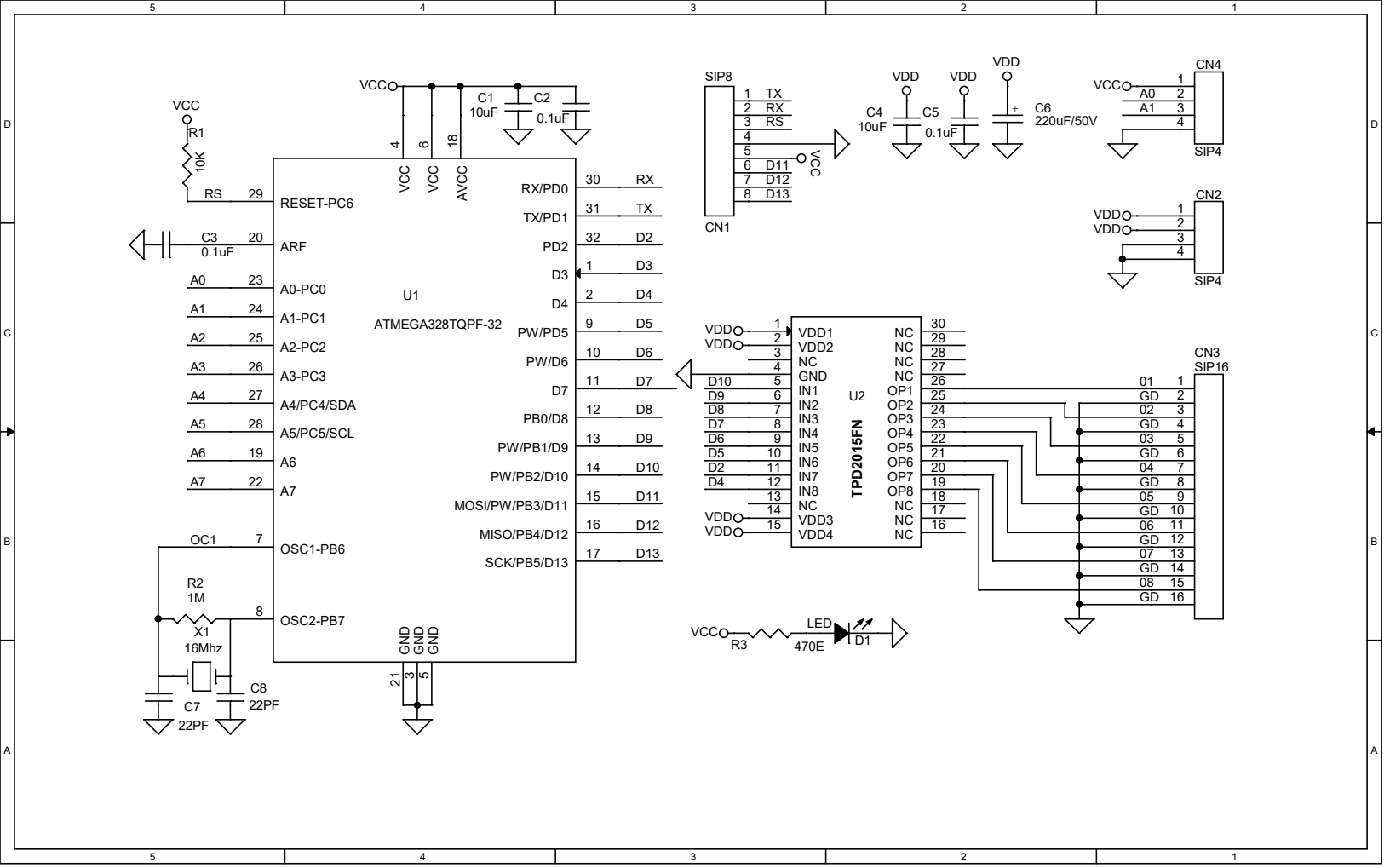
VCC
R1
10K
RS 29
RESET-PC6
C3
0.1uF
20
ARF
A0 23
A0-PC0
A1 24
A1-PC1
A2 25
A2-PC2
A3 26
A3-PC3
A4 27
A4/PC4/SDA
A5 28
A5/PC5/SCL
A6 19
A6
A7 22
A7
OC1 7
OSC1-PB6
R2
1M
8
OSC2-PB7
X1
16Mhz
C7
22PF
C8
22PF
U1
ATMEGA328TQPF-32
VCC
C1
10uF
C2
0.1uF
4
6
18
VCC
VCC
AVCC
GND
GND
GND
21
3
5
RX/PD0 30 RX
TX/PD1 31 TX
PD2 32 D2
D3 1 D3
D4 2 D4
PW/PD5 9 D5
PW/D6 10 D6
D7 11 D7
PB0/D8 12 D8
PW/PB1/D9 13 D9
PW/PB2/D10 14 D10
MOSI/PW/PB3/D11 15 D11
MISO/PB4/D12 16 D12
SCK/PB5/D13 17 D13
SIP8
1 TX
2 RX
3 RS
4
5
6 D11
7 D12
8 D13
CN1
VCC
VDD
C4
10uF
C5
0.1uF
VDD
C6
220uF/50V
CN4
VCC
A0
A1
SIP4
CN2
VDD
VDD
SIP4
VDD
VDD
1
2
3
4
D10 5
D9 6
D8 7
D7 8
D6 9
D5 10
D2 11
D4 12
13
14
VDD
VDD
15
VDD1
VDD2
NC
GND
IN1
IN2
IN3
IN4
IN5
IN6
IN7
IN8
NC
VDD3
VDD4
U2
TPD2015FN
NC 30
NC 29
NC 28
NC 27
NC 26
OP1 25
OP2 24
OP3 23
OP4 22
OP5 21
OP6 20
OP7 19
OP8 18
NC 17
NC 16
NC
CN3
SIP16
01 1
GD 2
02 3
GD 4
03 5
GD 6
04 7
GD 8
05 9
GD 10
06 11
GD 12
07 13
GD 14
08 15
GD 16
VCC
R3
470E
LED
D1