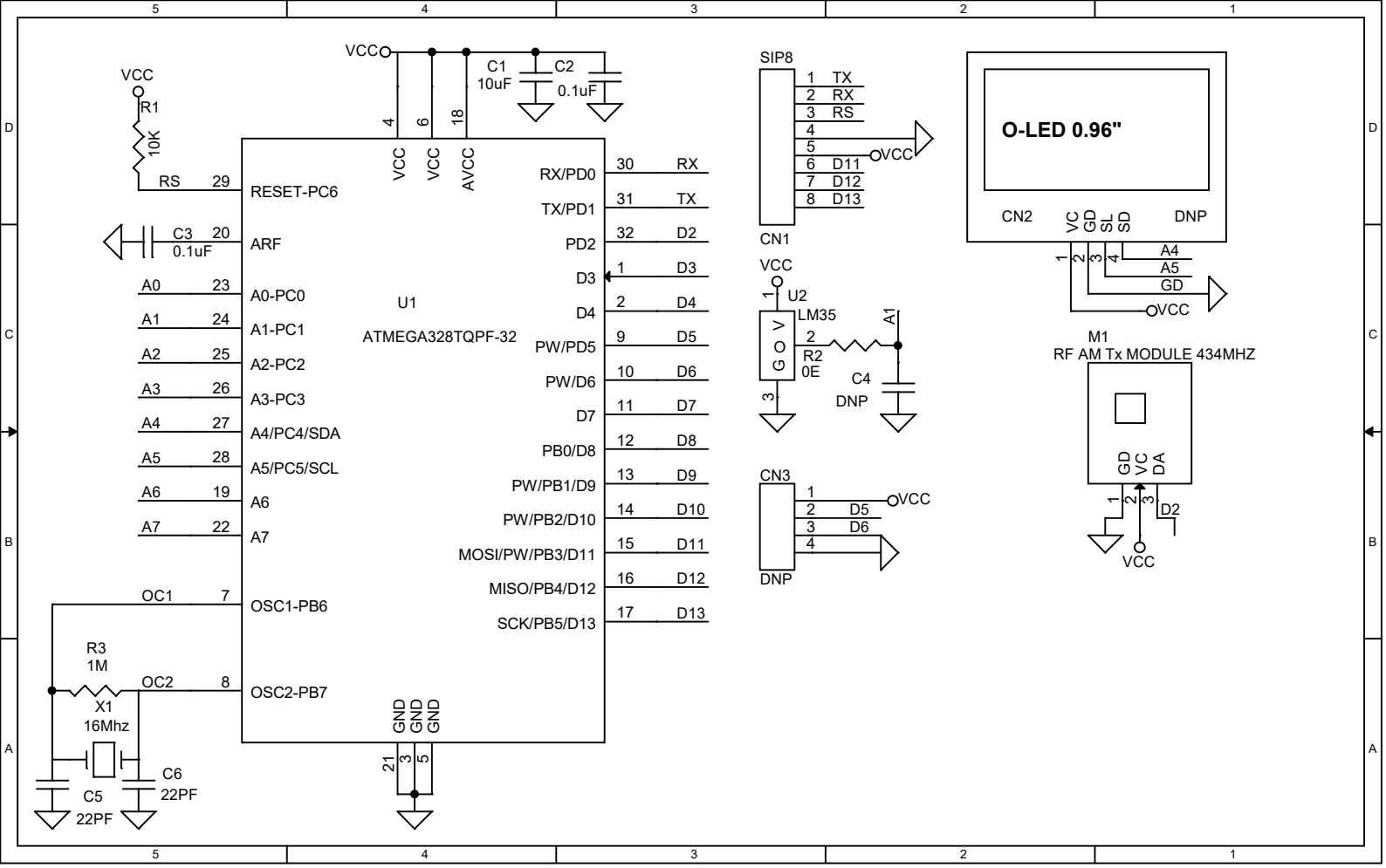
VCC
R1
10K
RS
29
RESET-PC6
C3
0.1uF
20
ARF
A0
23
A0-PC0
A1
24
A1-PC1
A2
25
A2-PC2
A3
26
A3-PC3
A4
27
A4/PC4/SDA
A5
28
A5/PC5/SCL
A6
19
A6
A7
22
A7
OC1
7
OSC1-PB6
OC2
8
OSC2-PB7
R3
1M
X1
16Mhz
C5
22PF
C6
22PF
VCC
4
VCC
6
VCC
18
AVCC
C1
10uF
C2
0.1uF
GND
21
GND
3
GND
5
U1
ATMEGA328TQPF-32
RX/PD0
30
RX
TX/PD1
31
TX
PD2
32
D2
D3
1
D3
D4
2
D4
PW/PD5
9
D5
PW/D6
10
D6
D7
11
D7
PB0/D8
12
D8
PW/PB1/D9
13
D9
PW/PB2/D10
14
D10
MOSI/PW/PB3/D11
15
D11
MISO/PB4/D12
16
D12
SCK/PB5/D13
17
D13
SIP8
1 TX
2 RX
3 RS
4
5
6 D11
7 D12
8 D13
VCC
CN1
VCC
U2
LM35
G O V
1
2
3
R2
0E
A1
C4
DNP
CN3
1
2 D5
3 D6
4
VCC
DNP
O-LED 0.96"
CN2
VC
GD
SL
SD
DNP
1
2
3
4
A4
A5
GD
VCC
M1
RF AM Tx MODULE 434MHZ
GD
VC
DA
1
2
3
D2
VCC